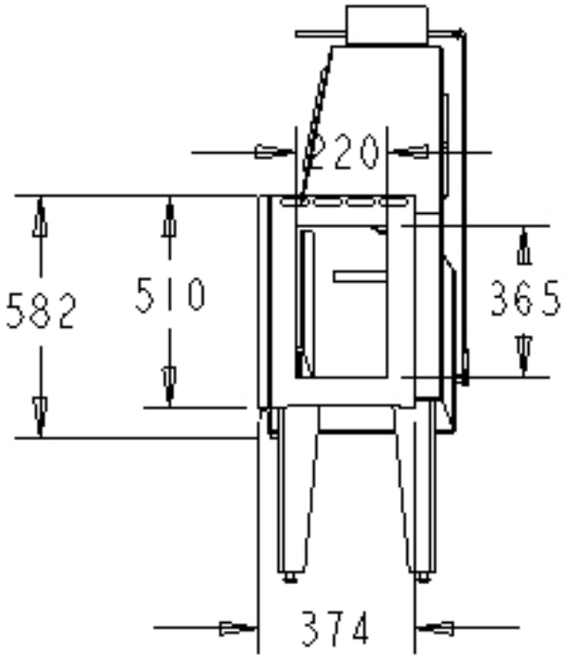
Ø 20
582
510
365
374

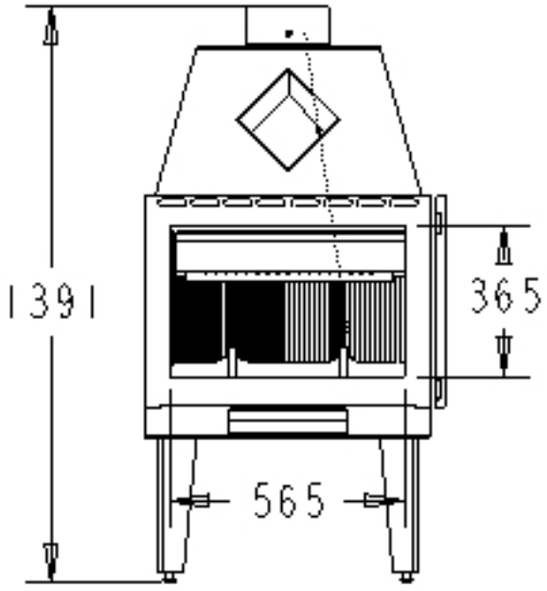
1391
365
565

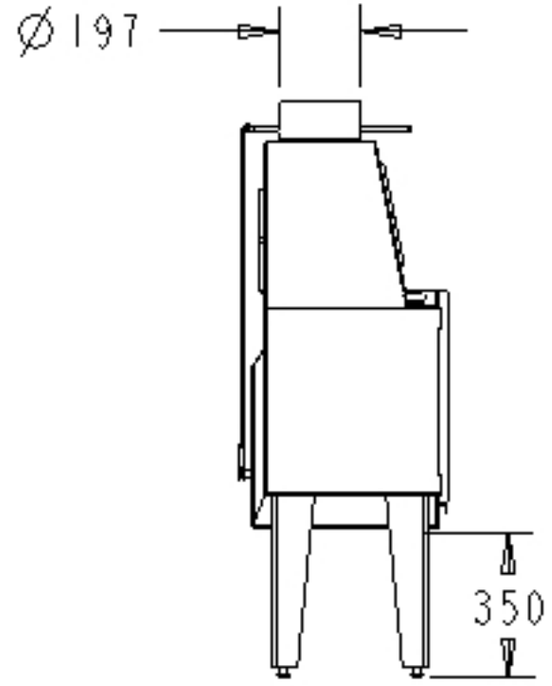
Ø 197
350

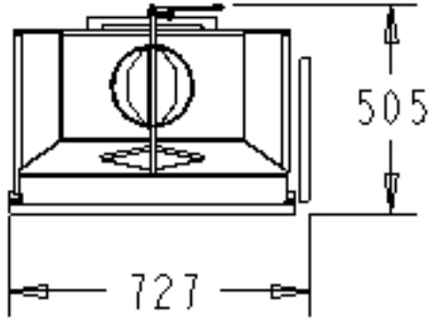
505
727